型號 HP330D 充電震動起子電鑽10.8V 百年紀念機種

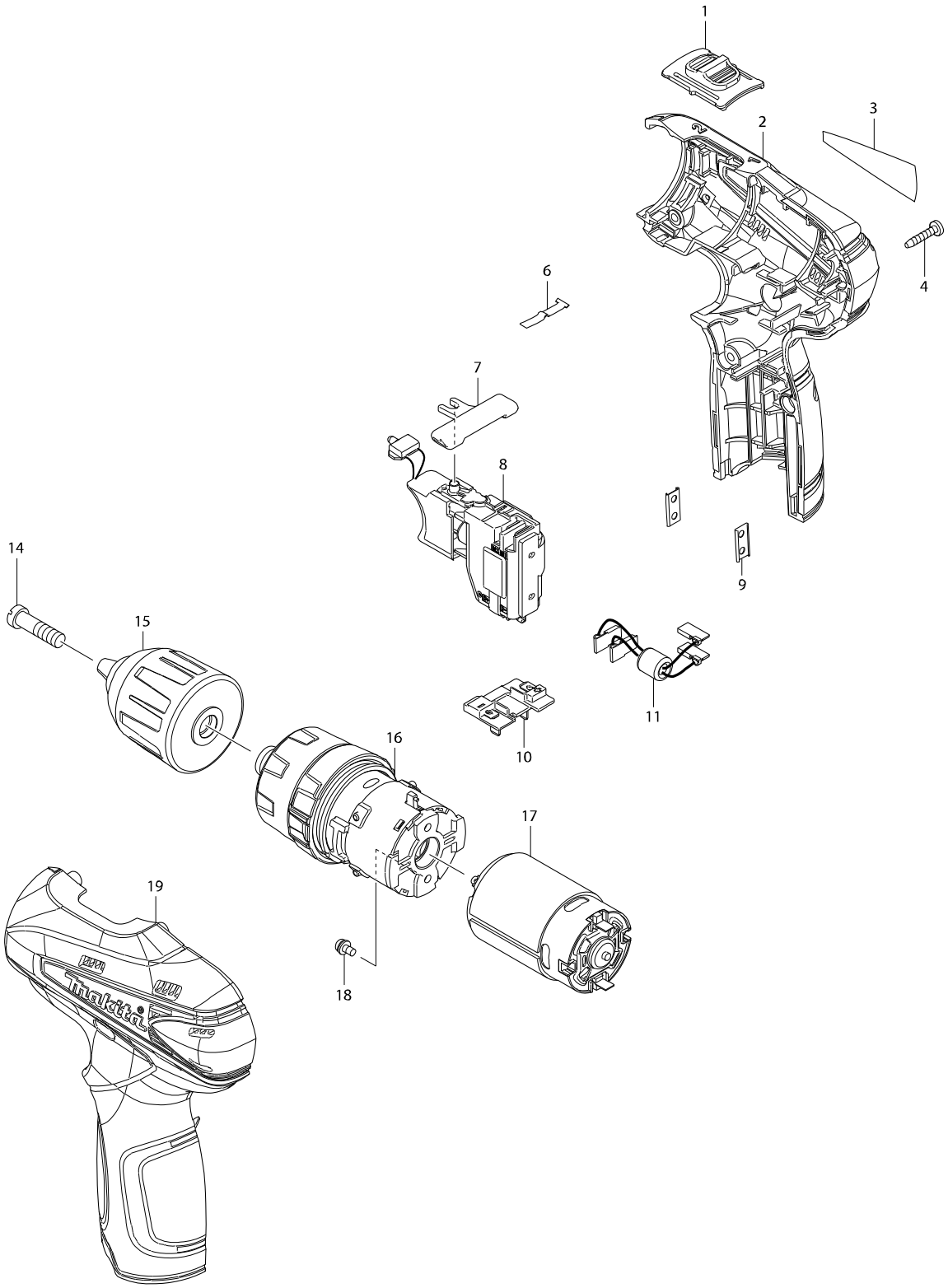

型號 HP330D 充電震動起子電鑽10.8V 百年紀念機種

分解圖號	零件編號	品名	交換	數量	N/O	選擇1	選擇2	註記
001	126233-0	高低速切換片 F/HP330D		1				
C10	231433-0	彈簧 4		2				
002	187359-3	本體外殼組		1				
D10		INC. 19						
003	897342-9	名牌 HP330D		1				
004	266429-2	自攻螺絲 3X16		6				
006	232239-9	彈簧片		1				
007	450504-6	正逆切換桿		1				
008	650691-3	開關 C3HW-3A-EF1M		1				
009	345998-7	組片		2				
010	643830-2	電池接端座		1				
014	251468-5	平頭螺絲 M6X22		1				
015A	766003-1	快速夾頭 10		1	*			
015B	766003-1	快速夾頭 10		1	*			
015-1A	763229-6	快速夾頭 10	<	1				
015-1B	763229-6	快速夾頭 10	<	1				
015-1E	763229-6	快速夾頭 10		1				
016	126148-1	齒輪組		1	*			
016-1	123502-0	齒輪組	O	1				
017	629962-9	直流馬達		1				
018	911003-8	螺絲 M3X6		2				
019	187359-3	本體外殼組		1				
D10		INC. 2						
020A	533020-4	引線(黑)		1				
020B	533020-4	引線(黑)		1				
020E	533020-4	引線(黑)		1				
021A	533019-9	引線(紅)		1				
021B	533019-9	引線(紅)		1				
021E	533019-9	引線(紅)		1				
A01A	168467-9	槍套		1				
A02A	***DC10WA	充電器C/194587-3		1	*			
A02-1A	***DC10WA	充電器C/194587-3	<	1				
A02-1E	***DC10WA	充電器C/194587-3		1				
A03A	194550-6	鋰電池BL1013/10.8V C/196971-8		2	*			
A03-1A	196971-8	鋰電池BL1013*	<	2				
A03-1E	196971-8	鋰電池BL1013*		1				
A04A	784203-1	十字起子頭 2-65		1				
A04E	784203-1	十字起子頭 2-65		1				
A05A	824781-0	塑膠盒		1				
A05E	831294-4	TOOL BAG		1				
A06A	821525-9	塑料手提箱		1				
C10	417724-5	栓		2				
A07A	800A89-2	塑料盒標籤 HP330DWE		2				

請訂購一個零件。

列印日期 2017/11/17