型號 DGD801 充電式刻模機-單機18V

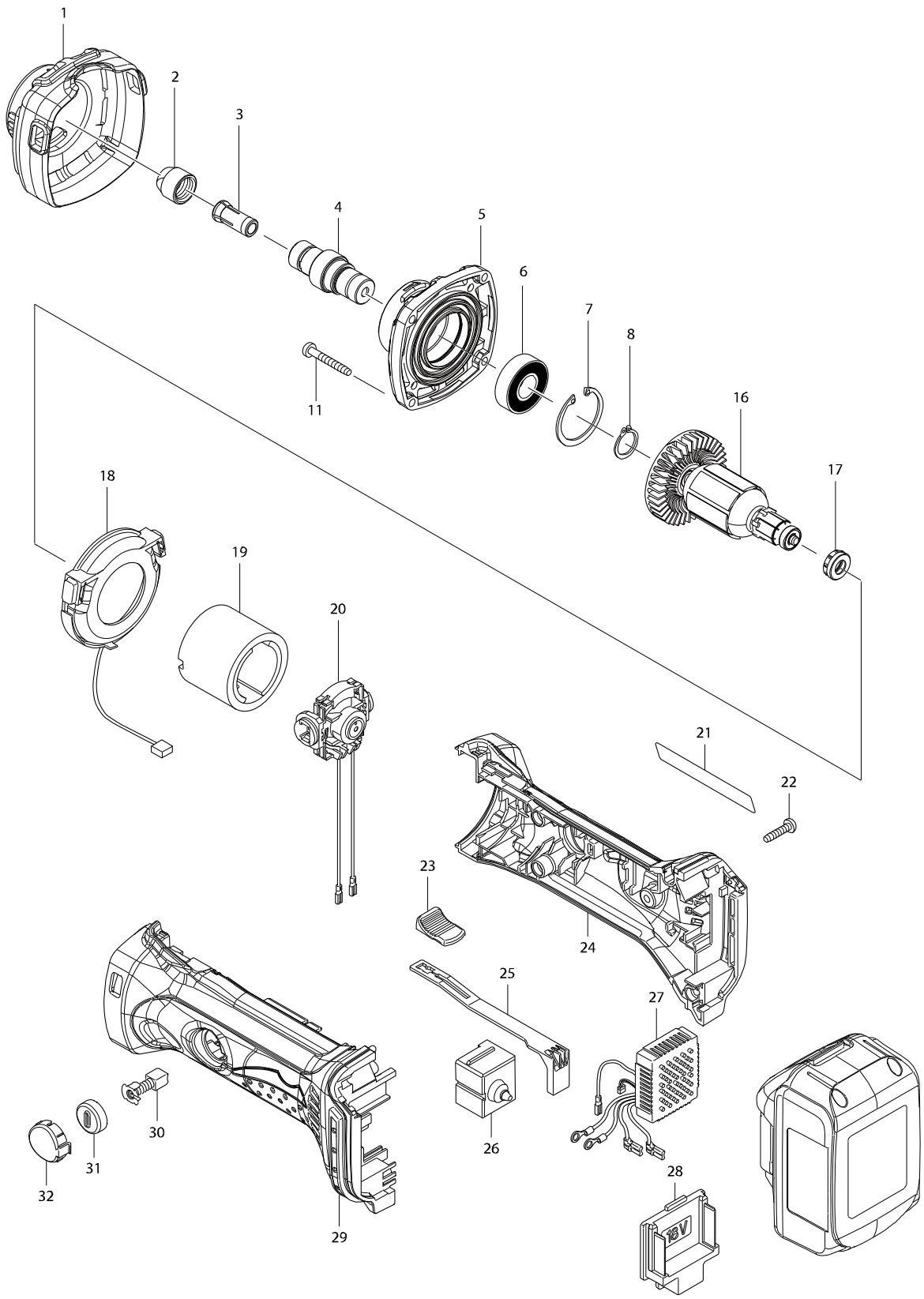

型號 DGD801 充電式刻模機-單機18V

分解圖號	零件編號	品名	交換	數量	N/O	選擇1	選擇2	註記
001	424381-2	INSULATION COVER		1				
002	763668-0	夾子螺母		1				
003	763670-3	夾子套管		1				
004	326011-0	SPINDLE		1				
005	140091-0	軸承箱		1				
C10	262118-7	毛氈圈18		1				
006	211237-6	軸承6002LLB		1				
007	962151-6	擋圈 R-32		1				
008	961055-9	檔圈 S-15		1				
011	266324-6	螺絲 4X22		4				
016	619285-3	馬達心		1				
D10		INC. 17						
017	421977-0	橡皮圈 13		1				
018	631714-6	LED燈組 F/BGA402		1				
019	638627-2	外線磁性座		1				
020	638448-2	碳刷座組 F/BGA402		1				
021	815P39-4	DGD801 NAME PLATE		1				
022	266326-2	螺絲 M4X18		5				
023	419566-3	開關板 F/GA4030		1				
024	187839-9	本體外殼		1				
C10	263005-3	橡皮銷 6		2				
D10		INC. 29						
025	419519-2	開關桿 F/BGA402		1				
026	650579-7	起動開關 F/BGA402		1				
027	620243-4	控制器		1				
028	644808-8	電池端子		1				
029	187839-9	本體外殼		1				
C10	263005-3	橡皮銷 6		2				
D10		INC. 24						
030	191971-3	碳刷CB-430		1				
031	643929-3	碳刷座蓋		2				
032	419518-4	碳刷蓋外帽 F/BGA402		2				
A01	781039-9	板手 13		2				

請訂購一個零件。

列印日期 2017/11/09