型號 DGD800 充電式刻模機-單機18V

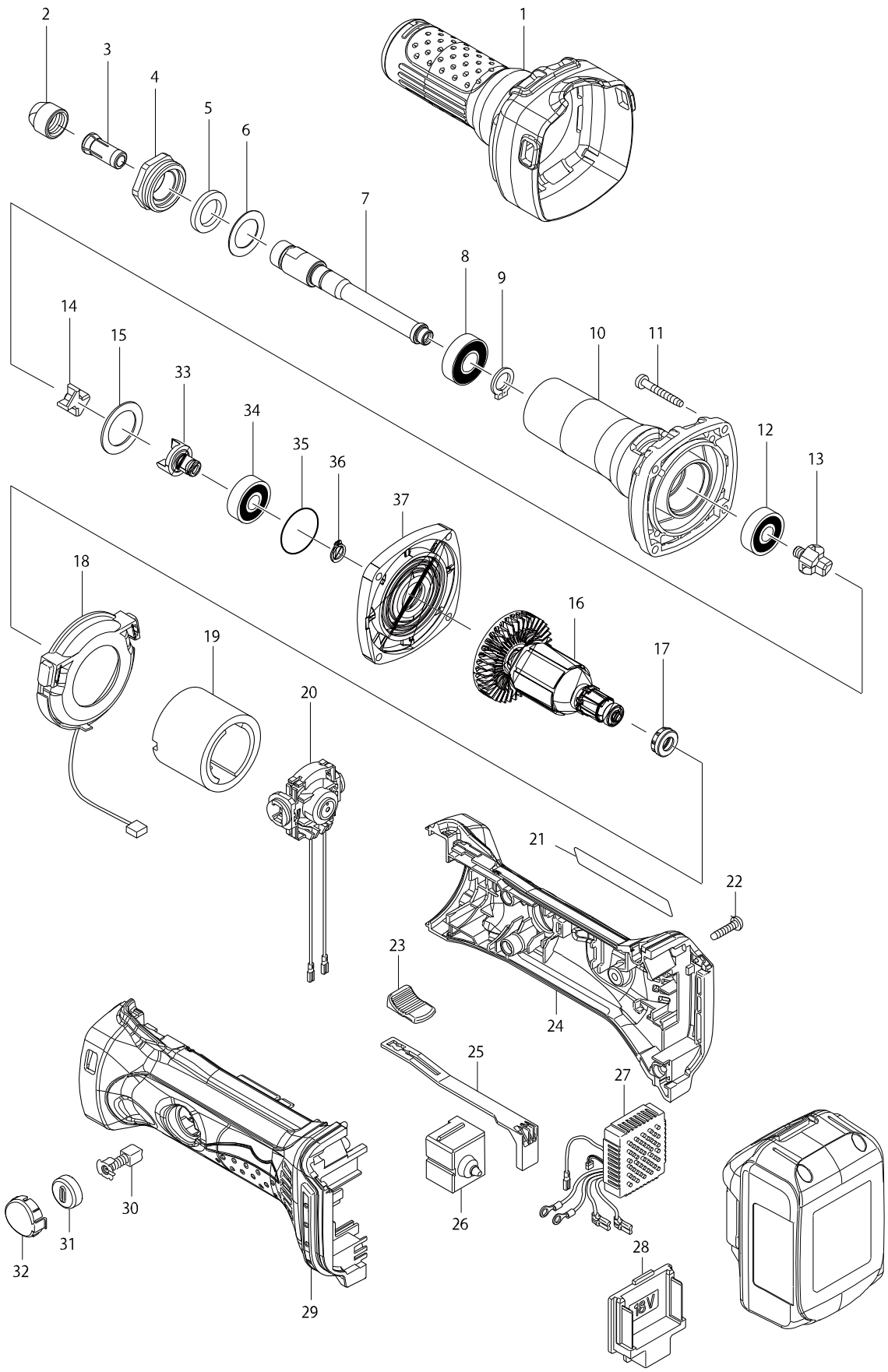

型號 DGD800 充電式刻模機-單機18V

分解圖號	零件編號	品名	交換	數量	N/O	選擇1	選擇2	註記
001	424380-4	絕緣蓋		1				
002	763668-0	夾子螺母		1				
003	763670-3	夾子套管		1				
004	317999-5	軸承固定環		1				
005	443124-3	毛氈圈 17		1				
006	267329-9	墊片 18		1				
007	326010-2	軸心		1				
008	211101-1	培林 6001LLB		1				
009	961052-5	擋圈 S-12		1				
010	318000-9	軸桿座		1				
011	266361-0	螺絲 4X30		4				
012	210042-8	軸承 F/MT411		1				
013	324639-8	連結器		1				
014	421942-9	隔離器		1				
015	267126-3	平板墊片 22		1				
016	619284-5	馬達心		1				
D10		INC. 17						
017	421977-0	橡皮圈 13		1				
018	631714-6	LED燈組 F/BGA402		1				
019	638627-2	外線磁性座		1				
020	638448-2	碳刷座組 F/BGA402		1				
021	815P35-2	DGD800 NAME PLATE		1				
022	266326-2	螺絲 M4X18		5				
023	419566-3	開關板 F/GA4030		1				
024	187839-9	本體外殼		1				
C10	263005-3	橡皮銷 6		2				
D10		INC. 29						
025	419519-2	開關桿 F/BGA402		1				
026	650579-7	起動開關 F/BGA402		1				
027	620243-4	控制器		1				
028	644808-8	電池端子		1				
029	187839-9	本體外殼		1				
C10	263005-3	橡皮銷 6		2				
D10		INC. 24						
030	191971-3	碳刷CB-430		1				
031	643929-3	碳刷座蓋		2				
032	419518-4	碳刷蓋外帽 F/BGA402		2				
033	326009-7	連結器		1				
034	210042-8	軸承 F/MT411		1				
035	213445-5	O圈 26		1				
036	961005-4	固定環 S-9		1				
037	317821-6	齒輪箱蓋 F/BGA402,9553B		1				
A01	781039-9	板手 13		2				

請訂購一個零件。

列印日期 2017/11/09