makita 牧田®

電動拋光機

9046 型

使用說明書

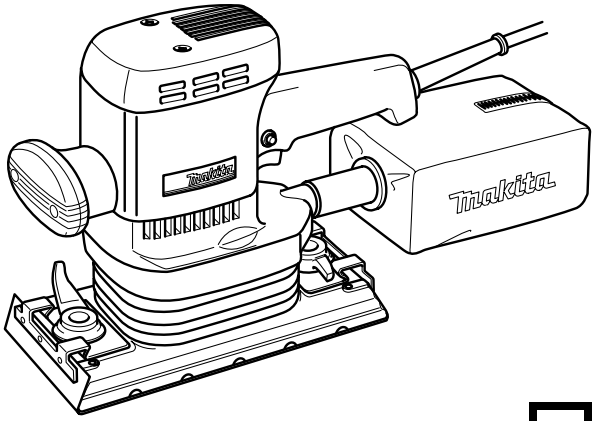

雙重絕緣

規格

墊尺寸	研磨紙尺寸	每分鍾軌跡	長度	淨重
115 毫米 × 229 毫米	115 毫米 × 280 毫米	6,000	283 毫米	3.1 公斤

* 生產者保留變更規格不另行通知之權利。

* 注意：規格可能因銷往國家之不同而異。

* 重量符合 EPTA-Procedure 01/2003

標準附件

• 膠合砂紙 #60 ， #100 ， #150（各 2 張）

電源 ENF002-2

本工具所連接電源的電壓須符合銘牌所示的額定值，只可使用單相交流電源。本工具達到雙重絕緣，因此也可用於不帶接地線的插座。

主要安全須知

注意：在使用電動工具時，爲了減少火災、觸電、及受傷等意外事故，必須注意以下所列舉的基本安全事項；請仔細閱讀下列安全事項後再進行操作。

1. **保持工作場所清潔**。切勿在雜亂的工作場所與工作臺面上使用電動工具，否則最易發生意外。
2. **重視工作場所的環境**。不可在濕暗地方使用電動工具。電動工具不可淋雨。不可在可燃液，或可燃氣存在之處使用電動工具。
3. **不可讓小孩接近及應該禁止閒人進入工作場所**。不可讓閒人接近或觸摸工具或電源連接導線。
4. **收藏工具**。電動工具不用時，應收藏在乾燥，以及小孩不能拿到之處，宜加鎖。
5. **保持適當進給速度及壓力**。使工具操作更安全及耐用。
6. **選用合適的工具及配件**。按指定應用範圍操作，切勿超越負荷，作過載加工用途。
7. **注意衣裝**。 切勿穿戴寬鬆的服裝及飾物，以免在工具高速旋轉時被纏住而發生意外。在戶外工作時宜戴橡皮質手套及防滑工業安全鞋。常操作者，須戴合適的保護帽。
8. **使用安全眼鏡**。刨屑多而有粉塵時，宜戴口罩。
9. **不要腳踏導線**。不可拖著導線移行工具，或拉導線拔出插頭等。還須避免使導線觸及高熱物體及尖銳金屬邊緣或沾濕油脂。
10. **固定工件**。使用夾鉗固定要切削的工件。這比用手握住工件加工更安全。
11. 工作時，必須保持適當的正確姿勢，必須站穩，不可伸手越過工具取物及加工。
12. **注意保養工具**。刀具必須時常保持銳利的狀態才獲良好的加工性能與操作安全。按照規定潤滑與更換配件。定期檢查導線，如發現有破損應即到專業修理中心修理。延長接電導線如有破損，應即換新。手柄要保持乾燥清潔，不沾油脂。
13. **工具在不用時**，或進行保養，換夾具、刀具時，**一定要拔下電源插頭**。
14. **記住取下調整用工具及扳手等**。在打開開關轉動機器以前，必須檢查刀具部分的調整工具及固定用扳手等有無完全取去，必須養成這種習慣。
15. **防止意外起動**。將插頭插入電源插座前，必須檢查工具的開關是否關閉。通電後，手指不可經常地按在開關上。
16. **戶外用接電延長導線**。在戶外使用工具時，一定要採用戶外專用的延長導線。
17. **工作時必須保持清醒**。專心一致注意工件與工具進行工作。疲勞時不應使用工具。

18. **檢查損壞的部分**。在使用工具以前，必須仔細檢查工具的護蓋或其他部分是否有損壞情形，必須詳細檢查其損壞的程度是否將影響到工具正常的機能。檢查所有可移動的部分是否在正確位置，必須固定的部分是否固定等，檢查這些可能影響正常操作的部件。護蓋或其他部件如有損壞情形，應請專門店修理或更換。工具的開關如有問題，應即請專門服務中心更換，不可勉強以開關電不靈的開關開動工具使用。
19. **避免觸電**。工作時，身體不可接觸到接地的金屬體，例如鐵管、散熱器、冷凍機等。
20. **更換零件**。修理、更換零件時，務請一定使用牧田原廠規定的零件及交由專業修理中心更換。

注意電源電壓：接電時，一定要注意電源電壓是否與工具標示板上所標示的電壓相同。電源電壓高於工具的適用電壓時，將令使用者發生嚴重事故，同時也將損毀工具本身。因此，如未能確定電源的電壓時，絕不可隨便插上插頭。相反的，如電源電壓低於工具的所需電壓，則將有害於馬達。

電動拋光機的補充安全規則

1. 要握牢該機器。
2. 不要讓機器獨自運轉。僅當用手握持時操作機器。
3. 該機器不防水，所以不要在工件表面用水。
4. 當您進行研磨操作時，要使您的工作區域適當地通風。

請保留此說明書。

操作說明

研磨紙的安裝或拆卸

重要：

在安裝或拆卸研磨紙之前，要確保機器關閉電源並拔下電源插頭。

使用研磨紙的常規類型時（標準設備）（圖 1）：

逆時針旋轉夾具槓桿。將紙的末端插進夾中，將紙上的孔與墊上的孔對齊。然後將夾具槓桿返回到原來位置以緊固研磨紙。在機器的另一端重複同樣的過程，保持適當的紙張張力。

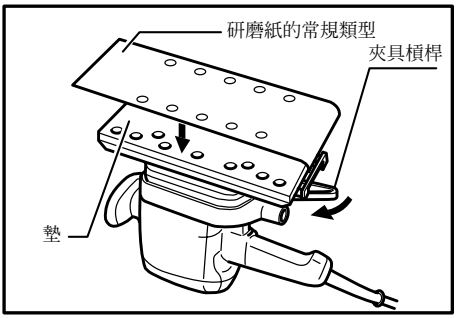

（圖 1）

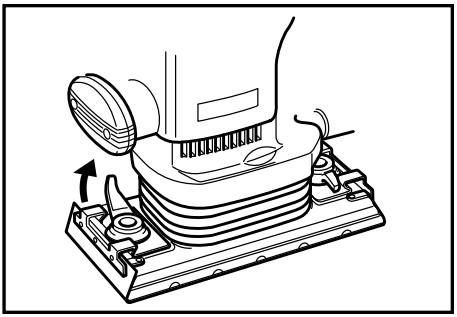

（圖 2）

使用研磨紙的可粘著類型時（可選擇附件）（圖 3）：

將灰塵和外物從墊上除去。將研磨紙附在墊上，並將紙上的孔和墊上的孔對齊。

注意：

要使用研磨紙的可粘著型類型。決不要使用壓力敏感型研磨紙。

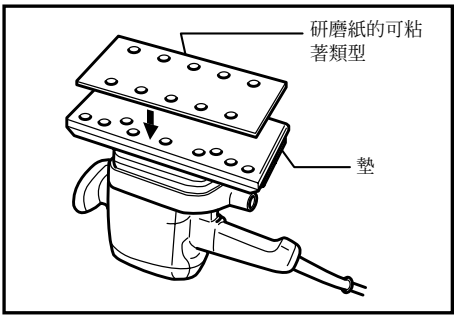

（圖 3）

灰塵包（圖 4）

要安裝灰塵包時，將包入口上的 ▶ 標識與機器灰塵出口上的 ▬ 標識對齊，並將入口安裝到灰塵出口上。然後順時針旋轉灰塵包將其緊固到位。當灰塵包變得約半滿時將其倒空以達到最好的效果。要拆卸灰塵包時，按照安裝相反的順序進行。

註：

如果您將牧田牌灰塵收集器連接到您的拋光機上，可進行更有效及清潔的操作。

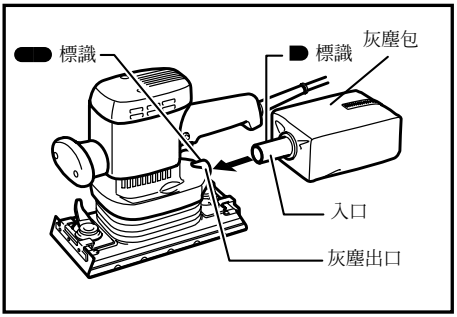

（圖 4）

開關的開（ON）與關（OFF）（圖 5）

注意：

在將機器的電源插頭插入電源之前，要查看扳機開關動作是否正常，當鬆釋開關時退回到“OFF（關）”位置。

要打開開關，按壓扳機。要關閉開關，鬆釋扳機。

連續運轉（圖 5）

按壓扳機同時推動扳機鎖鈕。要停止於鎖定位置，按壓扳機然後鬆釋它。

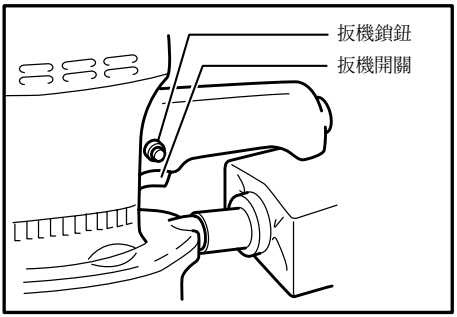

（圖 5）

前把手（圖 6）

前把手的位置可按 90 度的增量改變。拉動前把手並將其旋轉到所需的位置。

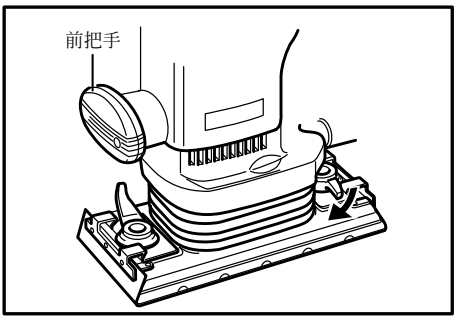

（圖 6）

操作（圖 7）

在僅對機器施加輕壓力時研磨工件。要保持基座與工件平齊。

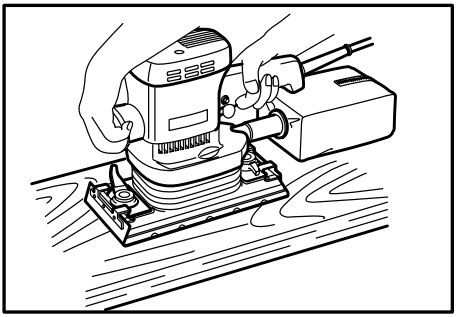

（圖 7）

保養

注意：

在準備進行檢查或保養之前，務必要關閉本機的開關並拔下電源插頭。

切勿使用汽油、苯、稀釋劑、酒精或類似物品清潔工具。否則可能會導致工具變色、變形或出現裂縫。

保養或調節，都應當請 MAKITA（牧田）授權的維修服務中心或經銷商來進行，而且要使用 MAKITA（牧田）牌的零件。

選購附件

* 注意：這些選購附件或裝置是專用於本說明書所列的 MAKITA（牧田）電動工具的。如使用其他廠牌零件或裝置，可能導致傷人的危險。選購附件也只限用於適當的目的。

- 研磨紙（帶有預打孔）115 毫米 × 280 毫米
- 研磨紙的可粘著類型（帶有預打孔）115 毫米 × 232 毫米
- 接頭 25（用於連接到 431 型）

生產製造商名稱：Makita Corporation
進口商名稱：台灣牧田股份有限公司

電話：02-8601-9898　　傳真機：02-8601-2266
地址：新北市 24459 林口區文化三路二段 798 號

883989C118
NNP

www.makita.com